两段型

CAD 2D 3D

M 材质 滑轨 0Cr18Ni9
相当于 SUS304
滚珠 9Cr18
相当于 SUS440C
F 特长:滑轨采用耐腐蚀性能优异的SUS304不锈钢。

DRMNS

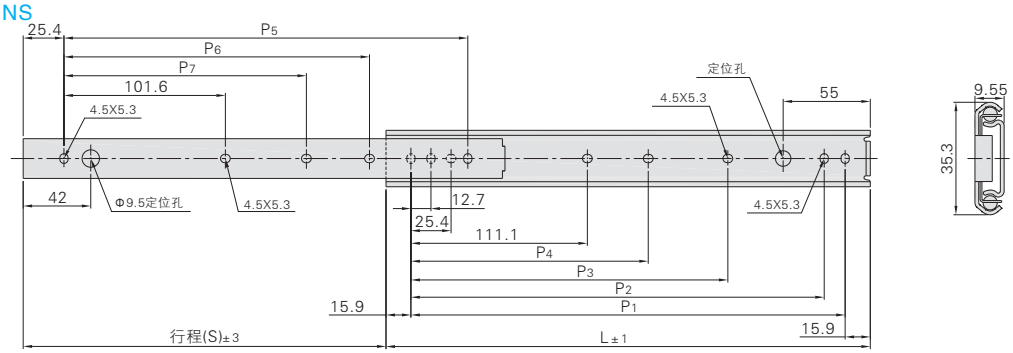

内滑轨与外滑轨不能调换使用。

型式 型号	No.	L	(S)	P_1	P_2	P_3	P_4	P_5	P_6	P_7	容许荷载 (N / pair)
DRMNS	12	304.8	228.6	273	260.3	149.2	–	254	152.4	–	481
	14	355.6	279.4	323.8	311.1	200	–	304.8	203.2	–	461
	16	406.4	304.8	374.6	361.9	250.8	–	355.6	254	–	422
	18	457.2	330.2	425.4	412.7	301.6	212.7	406.4	304.8	203.2	402
	20	508	381	476.2	463.5	352.4	238.1	457.2	355.6	228.6	363
	22	558.8	406.4	527	514.3	403.2	263.5	508	406.4	254	333
	24	609.6	431.8	577.8	565.1	454	288.9	558.8	457.2	279.4	294
	26	660.4	482.6	628.6	615.9	504.8	314.3	609.6	508	304.8	265
	28	711.2	508	679.4	666.7	555.6	339.7	660.4	558.8	330.2	245

不能拉拔滑轨。安装滑轨的螺丝请使用M4盘头小螺丝、大圆头小螺丝、或夹紧小螺丝。水平安装使用时，负载能力下降到额定的25%左右(参考)。
承载与重量仅供参考。

三段型

CAD 2D 3D

M 材　　质　钢
S 表面处理　铬酸盐光泽处理(三价铬)
F 特长:滑轨主体为钢制,表面经三价铬处理。符合RoHS标准的低价格线性滑轨。

DRMB

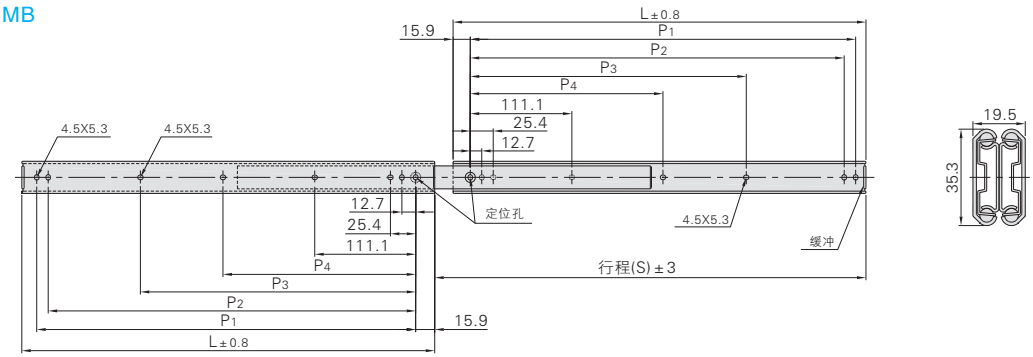

因生产批次不同，截面形状可能有稍微不同。

型式 型号	No.	L	(S)	P_1	P_2	P_3	P_4	容许荷载 (N / pair)
DRMB	12	305	324.2	273	260.3	149.2	–	500
	14	356	375.4	323.8	311.1	200	–	529
	16	406	424.6	374.6	361.9	250.8	–	500
	18	457	475.8	425.4	412.7	301.6	212.7	461
	20	508	527	476.2	463.5	352.4	238.1	451
	22	559	578.2	527	514.3	403.2	263.5	402
	24	610	629.4	577.8	565.1	454	288.9	353
	26	660	678.6	628.6	615.9	504.8	314.3	333
	28	711	729.8	679.4	666.7	555.6	339.7	294

是可完全拉出的三段抽拉型。不能拉拔滑轨。水平安装使用时，负载能力下降到额定的25%左右(参考)。承载与重量仅供参考。
安装滑轨的螺丝请使用M4盘头小螺丝、大圆头小螺丝、或夹紧小螺丝。

订货范例 Order

型式
DRMNS20
DRMB20

5 个工作日

订货单位：件（1支）